Electrolux PROFESSIONAL

Modulare Großküchengeräteserie 900XP Halbmodul-Gas-Bratplatte, verchromt, Tischgerät

Technisches Datenblatt
ARTIKEL #
MODELL #

NAME #

SIS #

AIA #



391053 (E9FTGDCS00) GAS-BRATPL. VERCHROMT GLATT GENEIGT 400

Kurzbeschreibung

Artikel Nr.

Gas-Bratplatte glatt, verchromt, Tischgerät
1 Heizzone (10 kW)
- Bratfläche: 330x700 mm, geneigt
-Arbeitstemperatur: 90-280°C
- 1,5 Ltr. Fettauffangbehälter unter der Garzone
- mit dreiseitigem Spritzschutz und Schaber
Front, Seiten- und Rückseitenverkleidung aus Chromnickelstahl 1.4301. 2 mm starke Deckplatte und Spritzschutz aus Cr.Ni.Stahl 1.4301. Griddleplatte aus Stahl mit Fettablauföffnung in einen Fettsammelbehälter unter der Bratplatte. Bratplatte verchromt für geringe Wärmeabstrahlung; Sicherheitsthermostat. Brenner mit selbststabilisierender Flamme, 2 Abzweigungen mit 4 Flammenlinien.Design und Installation der Bedienknebel verhindern das Eindringen von Wasser. IPX5 Strahlwasserschutz. Geeignet für Anschluss an Erd- oder Flüssiggas. Einschliesslich Reinigungsschaber für glatte Bratplatten.

Hauptmerkmale

- Gerät zur Montage auf offene Unterbauten, Brückenkonsolen oder bodenfreie Systeme.
- Große Abflussöffnung in der Platte zum Fettablauf in 1 l Auffangbehälter unter der Grillfläche.
- Sicherheitsthermostat mit Temperaturmarkierungen für zusätzliche Sicherheit.
- Dreiseitiger, hoher Edelstahl-Spritzschutz, leicht abnehmbar zum Reinigen in einer Geschirrspülmaschine.
- Piezozündung mit Thermostatventil für zusätzliche Sicherheit
- Das besondere Design der Regelschalter schützt vor Wassereindringen.
- Schutzart IPX5
- Temperaturbereich von 90° bis 270°C.
- Die polierte geneigte Chromoberfläche verhindert die Vermischung von Aromen beim Übergang von einer Art von Lebensmitteln zur anderen.
- Kochfläche 15 mm starkes, poliertes Chrom für optimale Grillergebnisse und einfache Handhabung.
- Geeignet für die Installation auf der Arbeitsplatte.

Konstruktion

- Nutzfläche glatt.
- Das Gerät ist 930 mm tief als Arbeitsflächenvergrößerung.
- Außenverkleidung aus Edelstahl mit Scotch Brite Schliff.
- 2 mm dicke Deckplatte aus Edelstahl.
- Gerät mit rechtwinkligen Seitenkanten für bündige Verbindung der Gerät nebeneinander ohne Ritzen und Schmutzecken.

Serienmäßiges Zubehör

- 1 St. Schaber für Glatte Bratplatten PNC 164255

Optionales Zubehör

- Schaber für Glatte Bratplatten PNC 164255 ❑
- Verbindungs-/Dichtungsmittel PNC 206086 ❑
- Rückstromverhinderer, 120 mm Ø PNC 206126 ❑
- Adapterring für Abgaskondensator, 120 mm Ø PNC 206127 ❑
- Träger für Brückeninstallation, 800 mm PNC 206137 ❑
- Träger für Brückeninstallation, 1000 mm PNC 206138 ❑

Genehmigung:

• Träger für Brückeninstallation, 1200 mm	PNC 206139	❑
• Träger für Brückeninstallation, 1400 mm	PNC 206140	❑
• Träger für Brückeninstallation, 1600 mm	PNC 206141	❑
• Reinigungsablauf für Grillplatten, Halbmodul	PNC 206153	❑
• Träger für Brückeninstallation, 400 mm	PNC 206154	❑
• RÜCKS. HANDLAUF 800 MM - MARINE	PNC 206308	❑
• RÜCKS. HANDLAUF 1200 MM - MARINE	PNC 206309	❑
• Abgaskondensator für Halbmodul, 120 mm Ø	PNC 206310	❑
• Fettauffangbehälter für Grillplatten	PNC 206346	❑
• Netzgitter für Abzugskanal, 400 mm (700XP/900)	PNC 206400	❑
• - NOT TRANSLATED -	PNC 206455	❑
• - NOT TRANSLATED -	PNC 206467	❑
• Seitlicher Handlauf, rechts und links	PNC 216044	❑
• Front-Handlauf, 400 mm	PNC 216046	❑
• Front-Handlauf, 600 mm	PNC 216047	❑
• Front-Handlauf, 1200 mm	PNC 216049	❑
• Front-Handlauf, 1600 mm	PNC 216050	❑
• Breiter Handlauf, Portionierbord, 400 mm	PNC 216185	❑
• Breiter Handlauf, Portionierbord, 800 mm	PNC 216186	❑
• 2 Seitenblenden für Tischgeräte	PNC 216278	❑
• Druckregler für Gasgeräte	PNC 927225	❑

Das Unternehmen behält sich das Recht auf Änderungen der Spezifikation vor.

Modulare Großküchengeräteserie 900XP Halbmodul-Gas-Bratplatte, verchromt, Tischgerät

Front

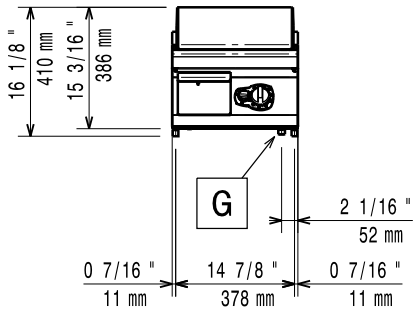

Seite

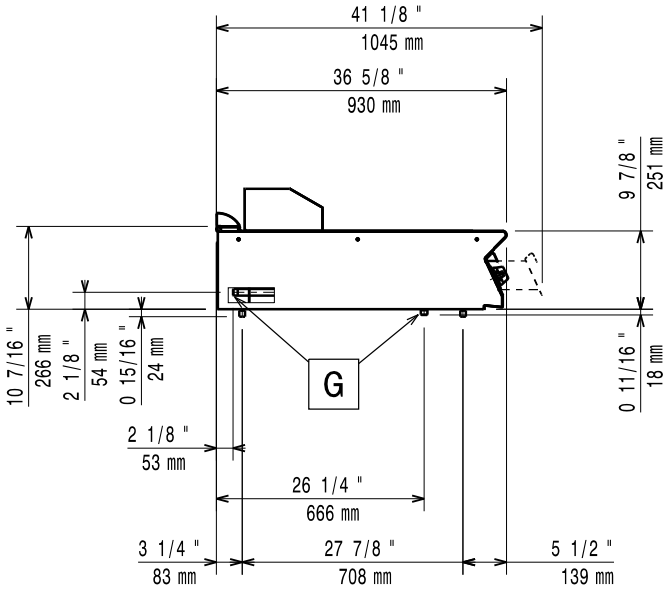

EQ = Equipotentialschraube
G = Gasanschluss

oben

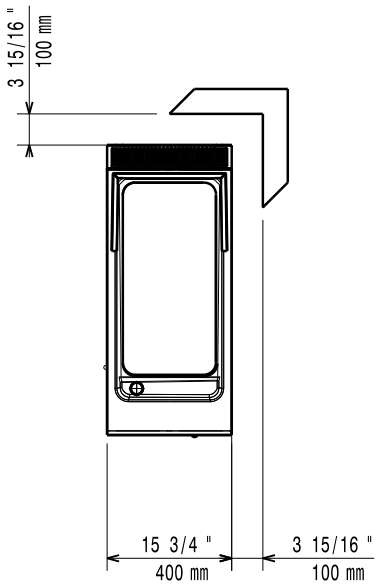

Gas

Gasleistung:	10 kW
Standardgasart:	Erdgas
Gasart, Option:	Erdgas
Gaszufuhr:	1/2"

Schlüsselinformation

Betriebstemperatur MIN.:	90 °C
Betriebstemperatur MAX.:	270 °C
Außenabmessungen, Länge:	400 mm
Außenabmessungen, Tiefe:	930 mm
Außenabmessungen, Höhe:	250 mm
Nettogewicht:	55 kg
Versandgewicht:	57 kg
Versandhöhe:	580 mm
Versandlänge:	460 mm
Versandtiefe:	1020 mm
Versandvolumen:	0.27 m³
Zertifizierungsgruppe	N9RG
Garflächenlänge:	307 mm
Garflächentiefe:	624 mm

Bei Aufstellung des Geräts auf oder neben ein temperaturempfindliches Möbel o. ä. muss ein Sicherheitsabstand von ca. 150 mm eingehalten oder eine Isoliervorrichtung installiert werden.

Das Unternehmen behält sich das Recht auf Änderungen der Spezifikation vor.

2026.11.19